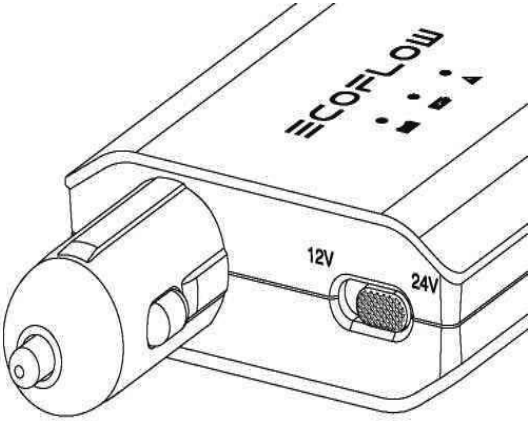


ECOFLOW

**Адаптер для заряджання автомобільного акумулятора**

# Посібник користувача

*далі іменується «адаптер»

**Запобіжні заходи**

**1.** Цей пристрій призначений лише для використання з енергетичними станціями EcoFlow.

**2.** Забороняється використовувати пристрій з акумуляторами, які не перезаряджаються або пошкоджені.

**3.** Забороняється запускати двигун автомобіля під час заряджання акумулятора.

**4.** Не допускайте утворення іскор поблизу акумулятора та забезпечте хорошу вентиляцію під час заряджання.

**5.** Коли з'явиться попередження, від'єднайте акумулятор вручну.

**Інформація про пристрій**

**Модель пристрою:** EFA001
**Вхід 12 В:** 11-15 В 7,25 А
**Вихід XT60:** 14,2 В — 6,2 А або 28,2 В — 3,2 А
**Маса:** прибл. 103 г
**Розміри:** 128x72x26 мм

**Зображення пристрою**

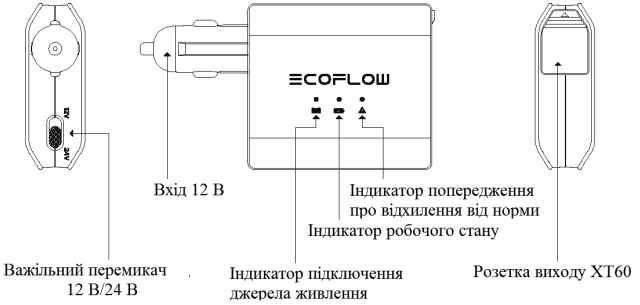

**Використання пристрою**

1. Підключіть затискач типу «крокодил» до кабелю з гніздовою частиною XT60: до розетки виходу адаптера XT60.
2. Підключіть затискач типу «крокодил» до кабелю з гніздовою частиною XT60: до позитивної та негативної пластин свинцево-кислотного акумулятора (спочатку до позитивної, а потім до негативної).
3. Підключіть адаптер до автомобільного прикурювача акумуляторного пристрою EcoFlow.
4. Увімкніть автомобільний прикурювач акумулятора EcoFlow, а потім натисніть кнопку живлення 12 В.

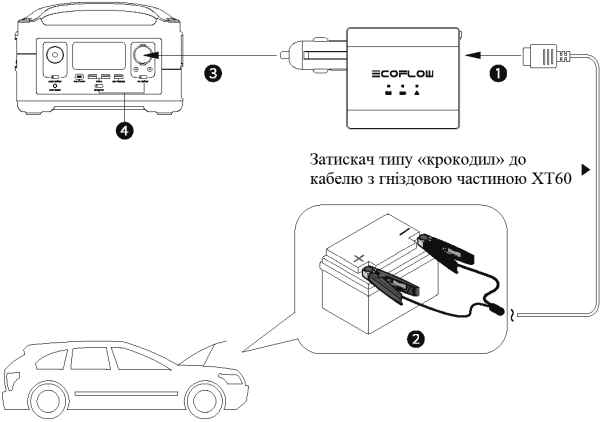


**Відображення та процес світлової індикації**

| Стан світлового індикатора | | Значення світлової індикації |
|---|---|---|
| | Тривале світіння синім кольором | Джерело живлення підключено |
| | Миготіння зеленим кольором | Заряджання |
| | Тривале світіння зеленим кольором | Заряджання завершено |
| | Тривале світіння червоним кольором | Попередження про відхилення від норми<br>1. Позитивна та негативна клеми затискачів типу «крокодил» переплутані місцями.<br>2. Температура занадто висока, увімкнено захист адаптера.<br>3. Невідповідність напруги 12/24 В |

**ПОШИРЕНІ ЗАПИТАННЯ**

**1. Які типи автомобільних акумуляторів можна заряджати?**

Свинцево-кислотні автомобільні акумулятори 12 В/24 В можна заряджати, але чим більша ємність акумулятора, тим більше часу потрібно для заряджання.

**2. Чи можу я завести автомобіль під час заряджання автомобільного акумулятора? Які наслідки запуску автомобіля?**

Автомобіль не можна запускати під час заряджання, існує ризик короткого замикання, яке може пошкодити ваш автомобіль.

**3. Скільки часу потрібно заряджати автомобільний акумулятор, перш ніж запустити автомобіль?**

Для звичайних автомобілів акумулятор автомобіля необхідно заряджати приблизно 20 хвилин, перш ніж двигун можна буде запустити.

**4. Як визначити, що акумулятор заряджається?**

Після виконання кроків, описаних у посібнику, синій індикатор продовжуватиме горіти, вказуючи на те, що джерело живлення підключене, а зелений індикатор буде блимати, що означає, що акумулятор заряджається правильно.

# ГАРАНТІЙНИЙ ТАЛОН

Ім'я: _____

Телефон: _____

Адреса: _____

Місце придбання: _____

**Дата покупки:**

____ / ____ / 20____

День Місяць Рік

**Термін дії гарантії:**

____ / ____ / 20____

День Місяць Рік

| **Дата** | **Записи про технічне обслуговування** |
|---|---|
| | |
| | |
| | |
| | |
| | |
| | |

Цей продукт захищений гарантією протягом шести місяців з дати покупки за умови нормального використання. На цій сторінці міститься ваш гарантійний сертифікат, збережіть його.