Сонячний трекер EcoFlow

-

ПОСІБНИК КОРИСТУВАЧА

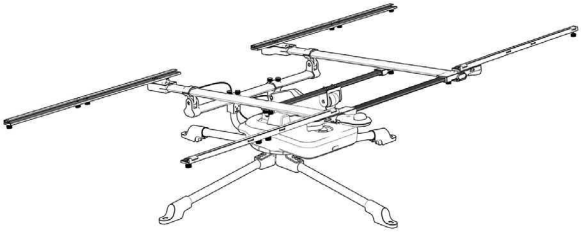

ЗАЯВА ПРО ОБМЕЖЕННЯ ВІДПОВІДАЛЬНОСТІ

Уважно прочитайте всі рекомендації з техніки безпеки, попередження, умови застосування та заяви про обмеження відповідальності. Див. умови використання та заяву про обмеження відповідальності на сайті **https://ecoflow.com/pages/terms-of-use**, а також зверніть увагу на наклейки на виробі до початку використання. Користувачі несуть повну відповідальність за експлуатацію та здійснювані операції. Ознайомтеся з нормами законодавства, що діють у вашому регіоні. Користувач несе одноосібну відповідальність за ознайомлення з усіма відповідними нормами та їх дотримання під час використання продукції EcoFlow.

Зміст

1. Інструкція зі збирання **4**
1.1 Комплект постачання 4
1.2 Монтаж 5
--1.2.1 Встановлення сонячного трекера 5
--1.2.2 Використання гнучких сонячних панелей 8
--1.2.3 Використання жорстких сонячних панелей 10
1.3 Розбирання 13
1.4 Транспортування 14
1.5 Використання сонячного трекера 14
--1.5.1 Розміщення сонячного трекера 14
--1.5.2 Увімкнення та вимкнення 15
--1.5.3 Кнопка аварійної зупинки 15
--1.5.4 Режими роботи 15
2. Технічні характеристики **16**
2.1 Технічні характеристики 16
2.2 Вбудований акумулятор 16
3. Запобіжні заходи **17**
4. Світлові індикатори **17**
4.1 Індикатор стану живлення 17
4.2 Індикатор рівня заряду акумулятора 17
5. Технічне обслуговування **17**

1. Інструкція зі збирання

1.1 Комплект постачання

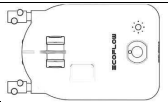

МОДУЛЬ УПРАВЛІННЯ

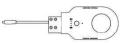

ДАТЧИК ОСВІТЛЕНОСТІ

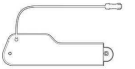

МОТОРИЗОВАНИЙ ВАЖІЛЬ

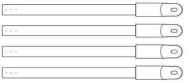

Елемент кріплення L-типу «мама»

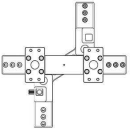

Елемент кріплення L-типу «тато»

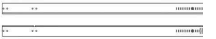

Елемент кріплення B-ЛІВИЙ B-ПРАВИЙ

Елемент кріплення A1-СЕРЕДНІЙ

Елемент кріплення A1-ЛІВИЙ A1-ПРАВИЙ

Елемент кріплення A2

Елемент кріплення A3-ЛІВИЙ A3-ПРАВИЙ

Елемент кріплення A4

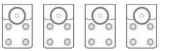

Елемент кріплення A5

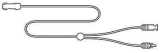

КАБЕЛЬ ДЛЯ ЗАРЯДКИ СОНЯЧНОЇ ПАНЕЛІ (28,04 см)

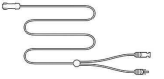

КАБЕЛЬ ДЛЯ ЗАРЯДКИ СОНЯЧНОЇ ПАНЕЛІ ДЛЯ УСТАНОВОК ECOFLOW (3 м)

1.2 Монтаж

1.2.1 Встановлення сонячного трекера

❶

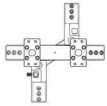

Елемент кріплення L-типу «мама» Елемент кріплення L-типу «тато»

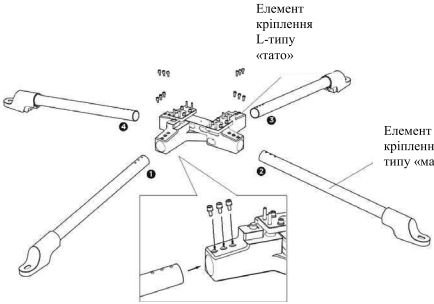

❷

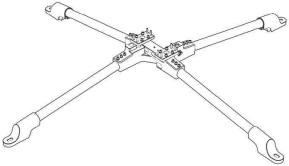

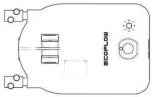

Модуль управління

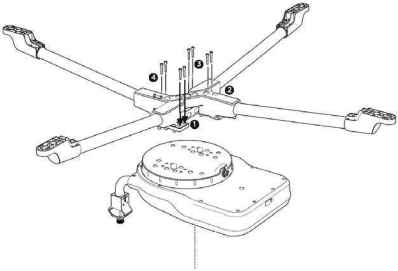

Модуль управління

❸

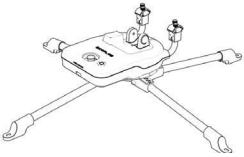

Моторизований важіль

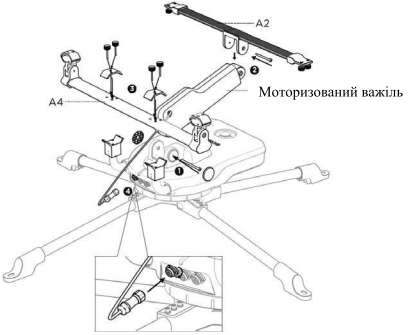

❹

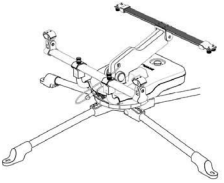

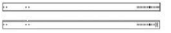

Елемент кріплення В-ЛІВИЙ В-ПРАВИЙ

В-ЛІВИЙ

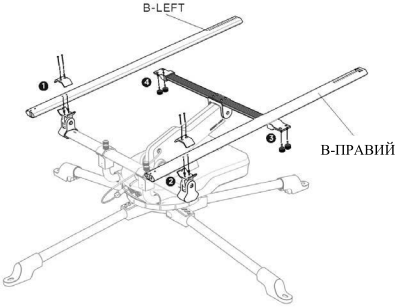

1.2.2 Використання гнучких сонячних панелей

*Якщо ви плануєте використовувати складні сонячні панелі, будь ласка, перейдіть до кроків з 5 по 7 для завершення монтажу.

❺

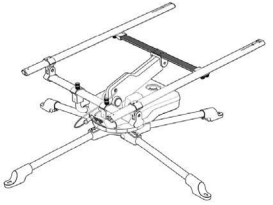

Елемент кріплення A1-середній

Елемент кріплення A1-лівий A1-правий

Елемент кріплення A3-ЛІВИЙ A3-ПРАВИЙ

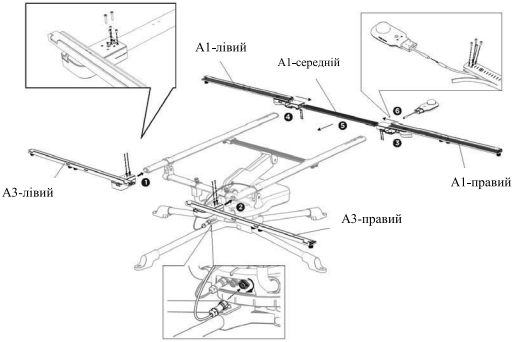
A1-лівий
A1-середній
A1-правий
A3-лівий
A3-правий

6. Прикріпіть складну сонячну панель.

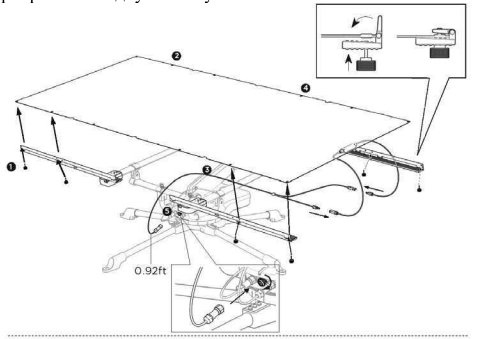

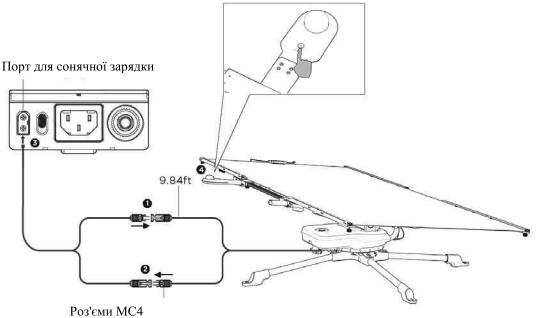

Примітка
Утримуйте кнопку ввімкнення. Увімкнеться світловий індикатор. Сонячний трекер почне обертатися відповідно до умов освітлення.

1.2.3 Використання жорстких сонячних панелей

*Якщо ви плануєте використовувати жорсткі сонячні панелі, перейдіть до кроків 8-11, щоб від'єднати відкидні планки та завершити монтаж.

❽

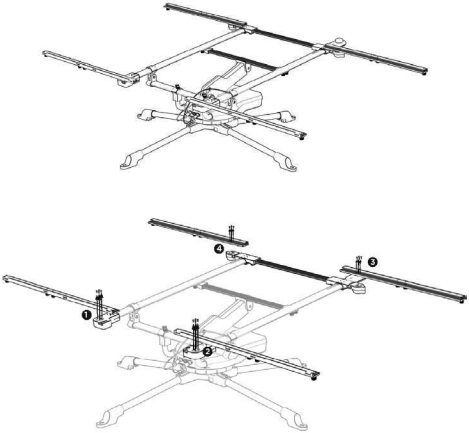

❾

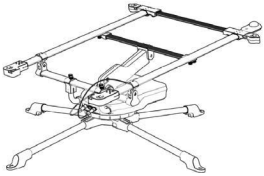

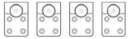

A5

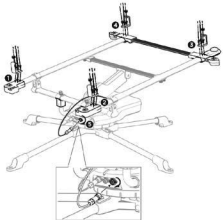

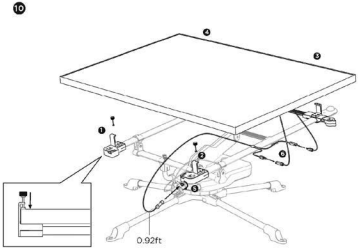

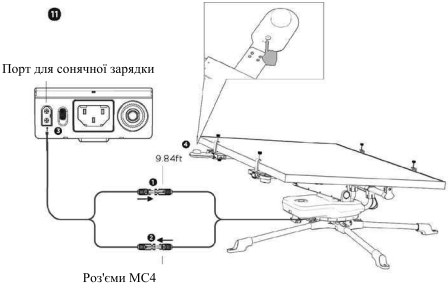

Примітка

Утримуйте кнопку ввімкнення. Увімкнеться світловий індикатор. Сонячний трекер почне обертатися відповідно до умов освітлення.

1.3 Розбирання

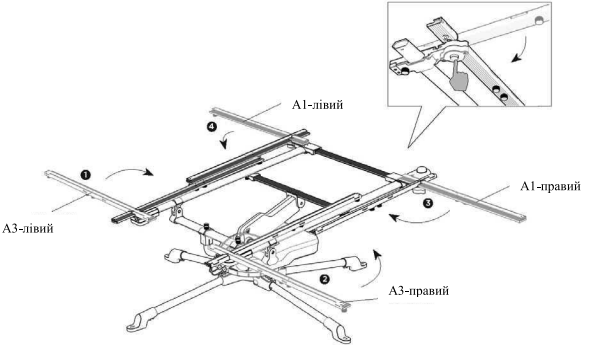

ПРИМІТКА
Будь ласка, спочатку складіть А3-лівий і А3-правий, а потім складіть А1-лівий і А1-правий.

2 Від'єднайте модуль управління від підставки-основи. Складіть ніжки основи.

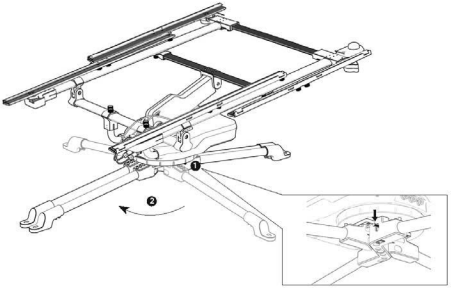

1.4 Транспортування

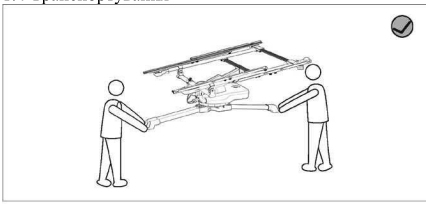

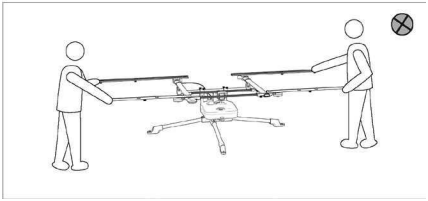

1.5 Використання сонячного трекера

1.5.1 Розміщення сонячного трекера

Сонячний трекер може обертатися на 345°, тому він має сліпу зону 15°. Це означає, що якщо ви перебуваєте в північній півкулі, вам слід розташувати передню частину сонячного трекера на схід з невеликим нахилом на північ. Якщо ви перебуваєте в південній півкулі, передня частина сонячного трекера повинна бути спрямована на схід з невеликим нахилом на південь.

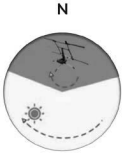

Північна півкуля

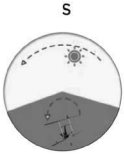

Південна півкуля

ПРИМІТКА
Будь ласка, встановлюйте компас горизонтально під час позиціонування сонячного трекера або використовуйте компас на телефоні, щоб визначити напрямок.

1.5.2 Увімкнення та вимкнення
Увімкніть трекер, затиснувши кнопку живлення на 3 секунди. Тривалий звуковий сигнал свідчить про увімкнення.

Вимкніть трекер, затиснувши кнопку живлення на 3 секунди. Тривалий звуковий сигнал свідчить про його вимкнення. Підставка повернеться у вихідне положення, після чого автоматично вимкнеться.

ПРИМІТКА
Зверніть увагу, що сонячний трекер не вимкнеться, якщо сонячна панель все ще підключена і отримує сонячну енергію.

1.5.3 Кнопка аварійної зупинки
Кнопка аварійної зупинки - це червона кнопка, розташована у верхній частині модуля управління. При натисканні на неї двигун негайно зупиняється, і ви почуєте звуковий сигнал.

1.5.4 Режими роботи
1. Зміна режимів роботи

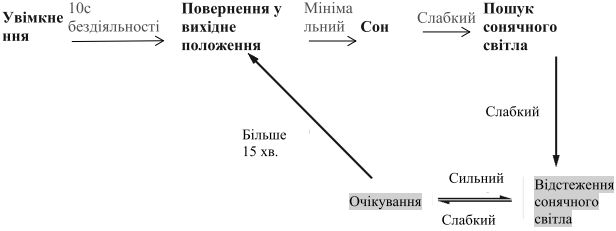

Ступінь освітленості
Мінімальний: від 0 до 25000 люкс

Слабкий: від 25000 до 50000 люкс
Сильний: від 50000 до 80000 люкс
Супер сильний: >80000 люкс

2. Звуковий індикатор

Увімкнення живлення: Звукові сигнали (збільшення швидкості) протягом 10 секунд
Повернення у вихідне положення: Звуковий сигнал один раз в секунду
Режим сну: Безшумний
Пошук світла: Звуковий сигнал один раз в секунду
Режим очікування: Безшумний
Низька освітленість: Безшумний
Сильне світло: Безшумний
Ручний режим: Звуковий сигнал один раз на секунду
Вимкнення: Довгий звуковий сигнал, потім звукові сигнали один раз в секунду
Аварійна зупинка: звуковий сигнал п'ять разів на секунду

2. Технічні характеристики

2.1 Технічні характеристики	
Вага	25 кг
Вантажопідйомність	25 кг
Кут нахилу	0-85°
Кут обертання	0-345°
Розмір	2.5 x 1.5 x 1.5 м (мінімум 2.5 x 1.1 x 1.1 м)
APP	Підтримується
Ємність вбудованого акумулятора	5000 мАг
Водонепроникний	IP54
Стійкість до вітру	6 Сильний вітер

2.2 Вбудований акумулятор*	
Хімічний склад елемента живлення	NCM
Термін придатності	1 рік(після повного заряду)
Циклічний ресурс	500 циклів до 80% потужності
Робоча температура	-10°C~40°C (оптимальна: 25°C)

*Вбудований акумулятор може заряджатися від сонячної енергії. Якщо сонячний трекер не використовується протягом тривалого часу, ви можете

зарядити пристрій від порту USB-C (від 5 до 20В, 1А) на задній панелі модуля управління.

3. Запобіжні заходи

- Не допускайте занурення трекера у воду.
- Рекомендується прибрати трекер на зберігання, якщо сила вітру перевищує 6 балів.
- Не залишайте трекер на вулиці при силі вітру більше 8 балів.
- Не дозволяйте дітям до 12 років самостійно експлуатувати трекер, а також ознайомте їх з кнопкою аварійної зупинки.
- Не кладіть на трекер важкі предмети, крім сонячних панелей.
- Не переносьте трекер під час роботи.

4. Світлові індикатори

4.1 Індикатор стану живлення

Увімкнення: Швидке миготіння (спалахи по 0,1с кожні 0,2с)
Робота: Повільне миготіння (спалахи по 0,5с кожні 1с)
Сон: Горить

ПРИМІТКА
Зверніть увагу, що сонячний трекер не вимикатиметься, якщо сонячна панель все ще підключена і отримує сонячну енергію. Світловий індикатор буде продовжувати коротко блимати (спалахи по 1 секунді кожні 0,1 секунди).

4.2 Індикатор рівня заряду акумулятора

Рівень акумулятора	LED1	LED2	LED3
0	○	○	◑
0~25%	○	○	◑
25~40%	○	○	●
40~55%	○	◑	●
55~70%	○	●	●
70~85%	◑	●	●
>85%	●	●	●

Примітка

Світловий індикатор стану: ○ Вимкнено ◑ Блимає ● Увімкнено

5. Технічне обслуговування

Якщо сонячний трекер не використовується тривалий час, будь ласка, заряджайте акумулятор до 30-50% що 3 місяці. Перевірити рівень заряду акумулятора можна за допомогою індикатора рівня заряду або в програмі.

ГАРАНТІЙНИЙ ТАЛОН

Ім'я: _____

Телефон: _____

Адреса: _____

Місце придбання: _____

Дата покупки:

____ / ____ / 20____

День Місяць Рік

Термін дії гарантії:

____ / ____ / 20____

День Місяць Рік

Дата	**Записи про технічне обслуговування**

Цей продукт захищений гарантією протягом шести місяців з дати покупки за умови нормального використання. На цій сторінці міститься ваш гарантійний сертифікат, збережіть його.